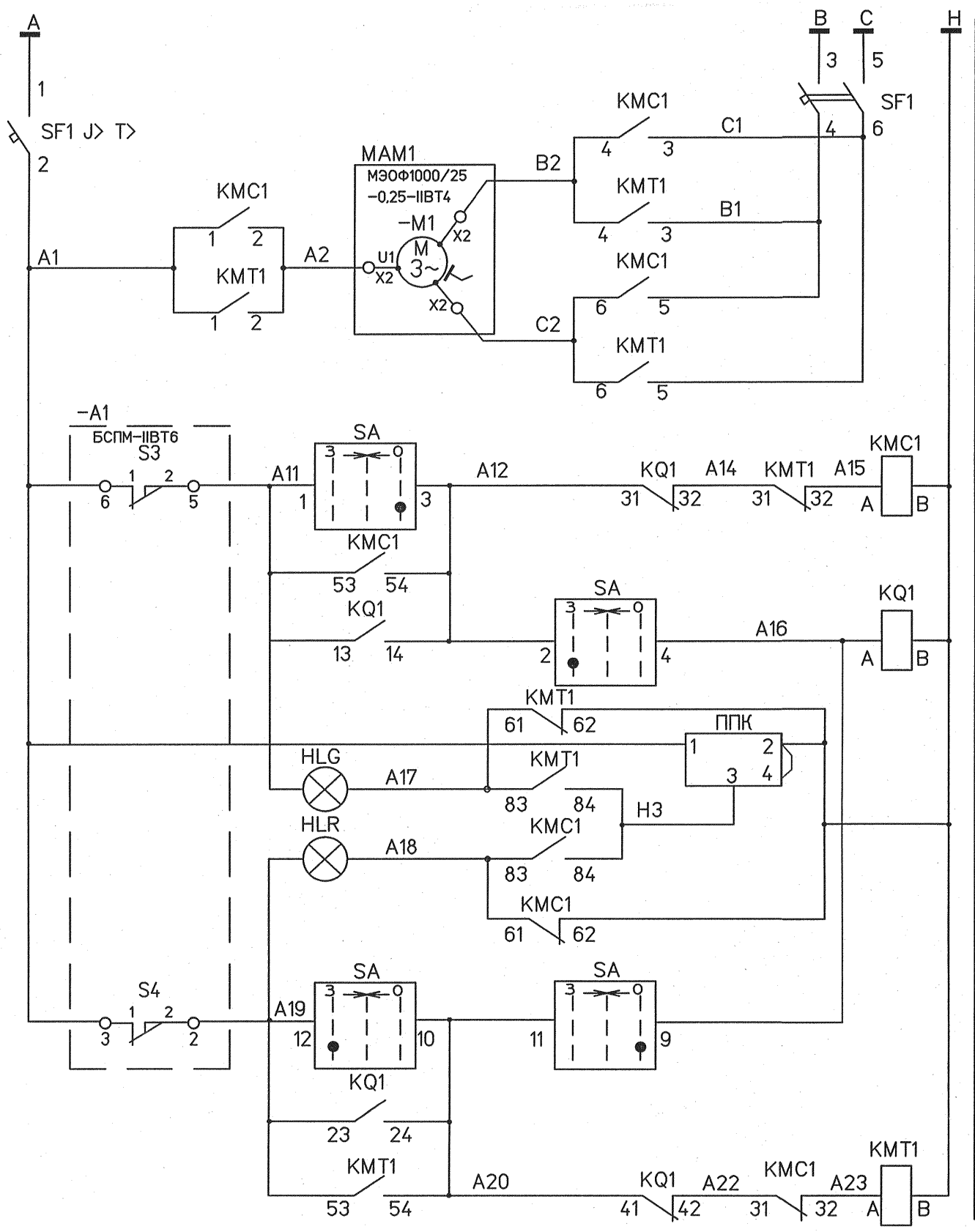

ШИНЫ 380/220В И ВЫКЛЮЧАТЕЛЬ
СИЛОВЫЕ ЦЕПИ ЭЛЕКТРОДВИГАТЕЛЯ
ЦЕПИ ОТКРЫТИЯ
РЕЛЕ ОТМЕНЫ КОМАНДЫ
ЗАКРЫТО (ЦЕПИ ЛАМП СИГНАЛИЗАЦИИ ПОЛОЖЕНИЯ ЗАТВОРА)
МИГАНИЕ ВО ВРЕМЯ ХОДА (ЦЕПИ ЛАМП СИГНАЛИЗАЦИИ ПОЛОЖЕНИЯ ЗАТВОРА)
ОТКРЫТО (ЦЕПИ ЛАМП СИГНАЛИЗАЦИИ ПОЛОЖЕНИЯ ЗАТВОРА)
ЦЕПИ ЗАКРЫТИЯ

ДИАГРАММА РАБОТЫ КОНЕЧНЫХ ВЫКЛЮЧАТЕЛЕЙ

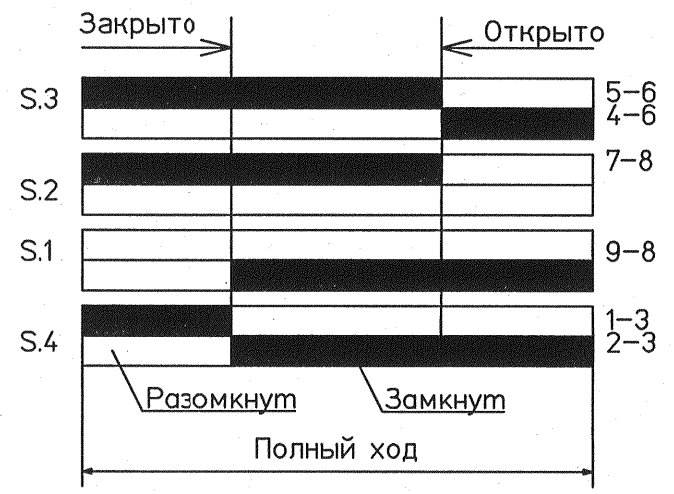

Схема кабельных связей

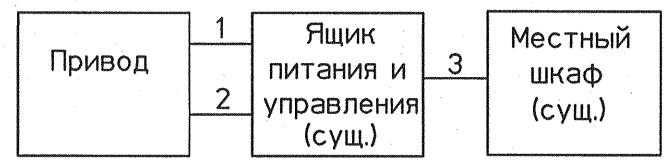

Таблица кабельных связей

Условный номер кабеля	Количество жил	Маркировка жил	Напряжение, В
1	4	N–A2, N–B2, N–C2, PE	380В/220В
2	3	N–A1, N–A11, N–A19	220В, 50Гц
3	7	N–A11, N–A12, N–A19, N–A20, N–A16, N–A17, N–A18	220В, 50Гц

Поз. обозначение	Наименование	Кол.	Примечание
	Местный шкаф (сущ.)		
SA	Переключатель ПМОВ–222222/II–Д61	1	
HLR,HLG	Светодиодные коммутаторные лампы с красным и	2	
	зеленым цветом свечения: СКЛ 17.1–КП–3–220Р (красный)		
	СКЛ 17.1–ЛП–3–220Р (зеленый)		
	Ящик питания и управления (сущ.)		
SF1	Выключатель АП50Б–3МТУ32 ~500В, 1,6А	1	отс.10
S1	Рубильник Р–25У3 ~380В, 25А	1	
КМС1, КМТ1	Пускатель ПМЛ–15010*4Б; 2ПКЛ–2204, ~220В; 10А	2	
KQ1	Реле РПЛ–1220*4Б ~220В; 2з; 2р	1	
ППК	Пульс–пара коммутирующая ППК–1–Д30 (прерыватель)	1	
	По месту		
МАМ1	Механизм электрический однооборотный МЭОФ–1000/10–0,25–IIВТ4	1	Комплектно с приводом МЭОФ1000
A1	Блок концевых выключателей БСПМ–IIВТ6 в составе		
S.1, S.24, S.3, S.4	конечных выключателей	4	

1 Схема выполнена для затвора поз. 30EKG63AA002

2 Монтажную схему в части привода см. л.9

Изм.	Кол.уч.	Лист	№док.	Подп.	Дата
Н.контр.	Михеев				04.05.13
Нач.отд.	Фомин				04.05.13
Проверил	Швабинская				04.05.13
Разработал	Куревина				7.05.13

1350.12.38.А–30UER–1211–AS

Объекты III очереди строительства "СГК" (ТЭЦ)

Наружный газопровод среднего давления от ГРП–1 до БСД

Стадия	Лист	Листов
Р	6	

Затвор с приводом МЭОФ поз.30EKG63AA002 с управлением ключом.
Схема электрическая принципиальная.

ОТКРЫТОЕ АКЦИОНЕРНОЕ ОБЩЕСТВО ИНСТИТУТ ТЕПЛОЭЛЕКТРОПРОЕКТ НИЖНИЙ НОВГОРОД

Файл

Формат А4х3

Инв. № подл. 83374 | Подпись и дата 14.05.13 | Взам. инв. №